Logiktabelle
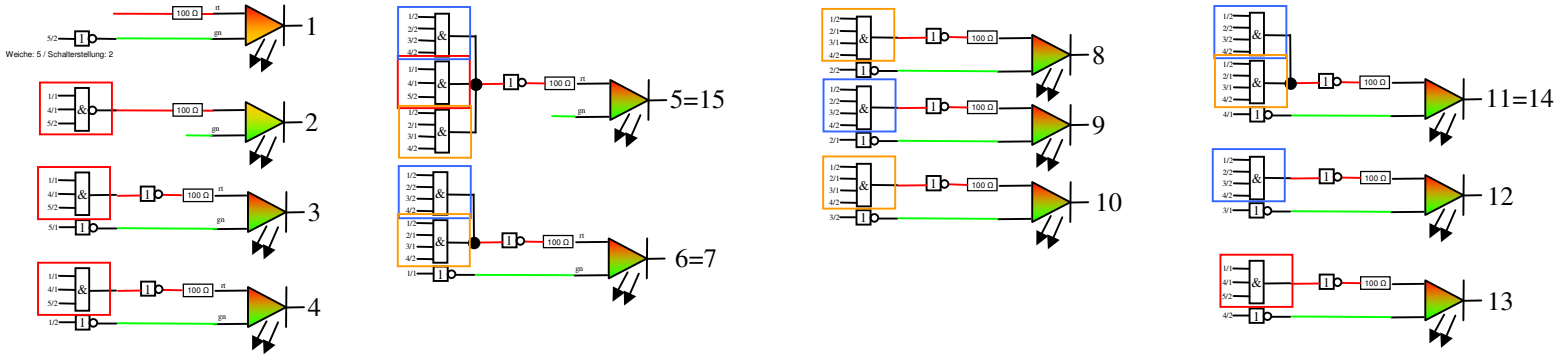
Weiche	Schalterstellung	1		2		3					4				5=15				6=7							8				9				10				11=14							12				13			
		ge	rt	gn	ge	gn	ge			rt	gn	ge		rt	gn			ge	gn		ge				rt	gn	ge		rt	gn	ge		rt	gn	ge		rt	gn		ge				rt	gn	ge		rt	gn	ge		rt
1	1	Grundfarbe		1	Grundfarbe	1	1				1	1	1			1		Grundfarbe							1											1						1		1				1		1				
	2							2	2					2	2		2		2	2	2	2	2	2		2	2	2		2	2	2		2				2	2						2						2			
2	1																1			1			1	1		1	1	1					1	1					1	1							1						
	2														2				2		2	2							2	2	2	2			2			2					2				2		2					
3	1																1			1	1					1					1			1	1	1			1			1	1							1			
	2														2				2				2				2			2								2	2		2	2				2	2	2					
4	1			1		1		1			1	1				1						1		1				1				1												1					1	1	1	
	2						2		2				2		2		2		2	2						2				2				2	2	2		2	2	2	2	2	2		2	2	2					2
5	1									1		1																																									
	2		2	2		2	2	2	2		2					2																																	2		2